特許出願中

アルミ平床台車4輪プッシュロック

ワンプッシュで全ての車輪をロックする

両側ペダル
どちらからでも
速攻ロック！

こんな経験はございませんか？

ストッパーが反対方向を向いて
踏めない…踏みにくい…

何個も踏むのはめんどくさい!!

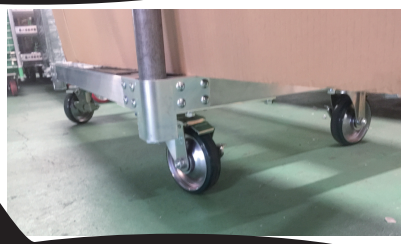

荷物が邪魔して足が入らない！

そのお悩み、解決します！

ワンプッシュで簡単ON /OFF

ペダルを踏むと４輪全てにロックがかかり、蹴り上げると解除されます

位置を探さずストッパー操作

ストッパーの向きを探したり、台車を動かして車輪の向きを変えたり、何個も踏む必要はありません

省スペース！積重保管可能

積重が可能で、さらに車体からブレーキが出ないので省スペースで保管可能です

株式会社神戸（カンベ）車輌製作所
〒135-0013　東京都江東区千田17番13号
TEL：03-3649-2131　|　E-Mail：kanbe@bz01.plala.or.jp　|　HP：http://business4.plala.or.jp/kanbe/

アルミ平床台車4輪プッシュロック

キャスターは選べる2タイプ

スタンダードな150㎜
ALH1275-150-4P

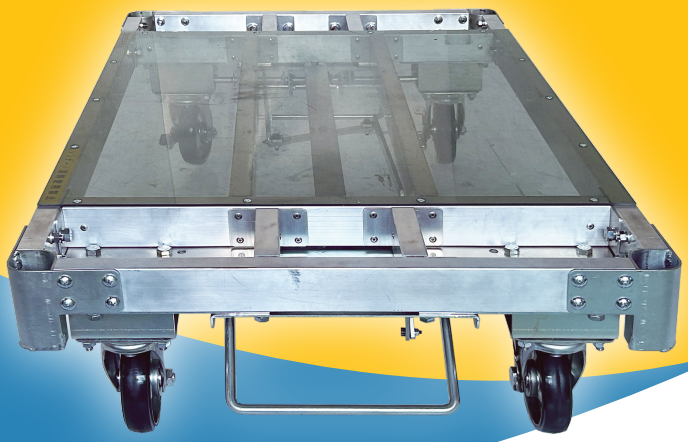

始動抵抗の軽い200㎜
ALH1275-200-4P

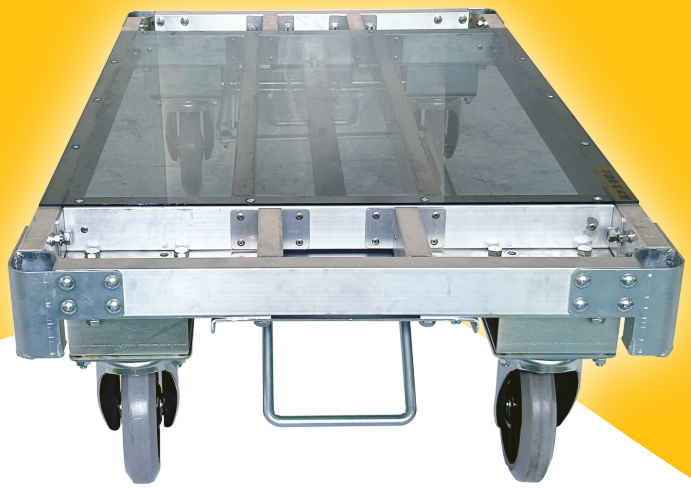

■アルミ平床台車四輪プッシュロック仕様

型式			ALH1275-150-4P	ALH1275-200-4P
車体寸法		全長	1216㎜	1216㎜
		全幅	766㎜	766㎜
積載面寸	標準	長さ (L)	1200㎜	1200㎜
		幅 (W)	750㎜	750㎜
	単管パイプ差込時	長さ (L1)	1100㎜	1100㎜
		幅 (W1)	650㎜	650㎜
床面高さ(h)			335㎜	387㎜
ペダル幅(w2)			290㎜	230 ㎜
最大均等荷重(kg)			1000kg	1000kg
使用車輪			ウレタン	ウレタン
車輪径			φ150㎜	φ200㎜
自重(kg)			47kg	51kg

■寸法図

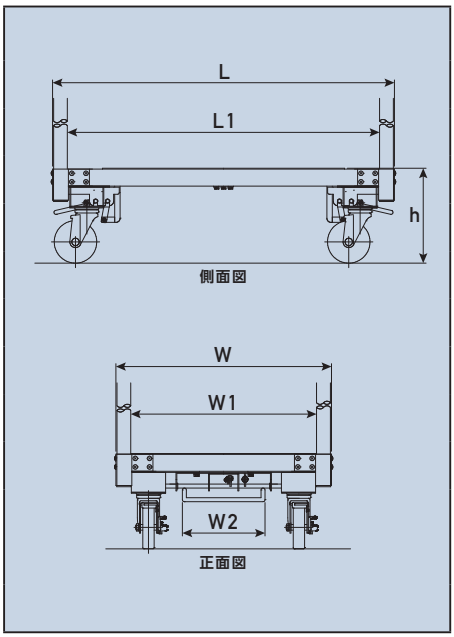

■製品の仕様、外観は改良の為予告なく変更することがあります。

株式会社神戸車輛製作所（カンベ）

本社工場

〒135-0013　東京都江東区千田17番13号
TEL：03-3649-2131　FAX：03-3649-2136
E-Mail：kanbe@bz01.plala.or.jp
http://business4.plala.or.jp/kanbe/